GUÍA DE INSTALACIÓN

Trex® Seclusions®

COMPOSITE FENCING SYSTEM

FDS FENCE DISTRIBUTORS

Para obtener instrucciones de instalación actuales, descargue la guía:

TrexFencingFDS.com

Planea tu Cerca

Sample Fence Sketch and Measurements

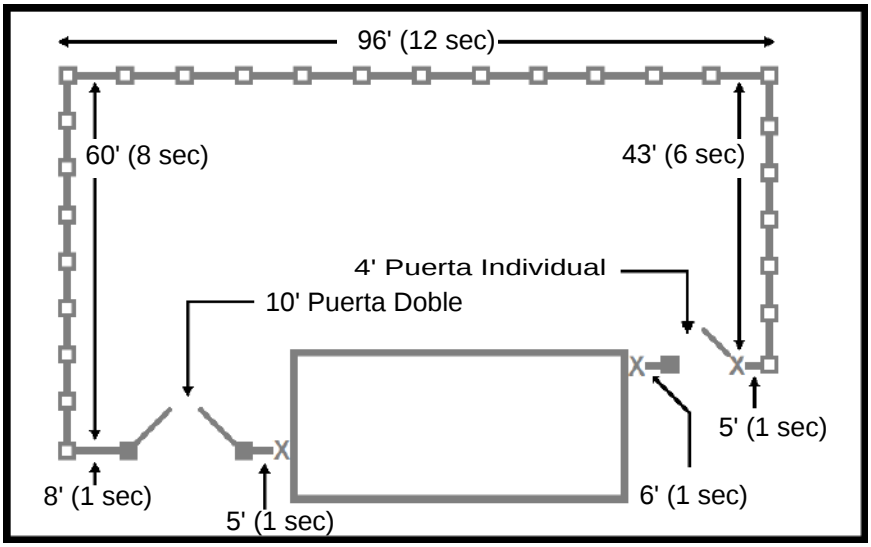

- Poste de linea
- Poste de inicio
- x Poste final

>> Calcula el número de secciones para cada línea dividiendo la longitud de cada línea en pulgadas, y luego ese resultado entre 96. Redondea hacia arriba cualquier residuo. Por ejemplo: 45 pies = 540 pulgadas / 96 = 5.625, (redondea a 6 secciones).

GUÍA DE INSTALACIÓN

Trex® Seclusions®

COMPOSITE FENCING SYSTEM

Calcula Materiales

Los cálculos de materiales en este formulario están destinados para una estimación aproximada basada en secciones de 6' de alto x 8' de ancho. Verifica todos los conteos.

# de Secciones (Divide cada línea por 96" y redondea hacia arriba; suma el total de secciones):		# de Postes Terminales	

Artículos Necesarios (Sección de 6' de Alto x 8' de Ancho)		Multiplicador	# de Postes Terminales
Materialesl	**Cantidad**		
Riel de Tapa Superior	*1*	*x (# of sectiones)*	
Tablas de 6'	*19*	*x (# of sectiones)*	
Rieles Inferiores	*2*	*x (# of sectiones)*	
Riel Inferior de Aluminio	*1*	*x (# of sectiones)*	
Poste de Trex 9'	*1*	*x (# of sectiones + # of terminales postes)*	
Tapas de Poste	*1*	*x (# of postes)*	
Bolsa de Concreto 80 lbs	*2*	*x (# of postes)*	
Trex soportes / sujetadores	*4*	*x (# of sections)*	
# de Puertas Individuales		# de Paquete(s) de Herrajes (Individual)	
# de Puertas Double		# de Paquete(s) de Herrajes (doble)	
Refuerzo de Acero	*basado en el # de postes con bisagras*		

* Para puertas individuales estándar (abertura de 46 1/4"): (1) panel pequeño de puerta Trex, (1) inserto de poste de acero, y (1) kit de herrajes para puerta individual Trex.
* Para puertas dobles estándar (abertura de 130 3/4"): (2) paneles grandes de puerta Trex, (2) insertos de poste de acero para puerta, y (1) kit de herrajes para puerta doble Trex.

Herramientas necesarias

- ☐ Estacas
- ☐ Cuerda de Hilo
- ☐ Pintura de Marcador
- ☐ Martillo
- ☐ Cinta para Medir
- ☐ Pala
- ☐ Cavador
- ☐ Barra de Cavar
- ☐ Sierra Circular
- ☐ Taladro
- ☐ Lapiz
- ☐ Carretilla
- ☐ Nivel de 4'
- ☐ Sierra de Inglete de 12"
- ☐ Escuadra
- ☐ Escuadra (optional)

Antes de comenzar

- ☐ Confirme la ubicación de las instalaciones subterráneas con los proveedores locales antes de excavar.
- ☐ Verifique las leyes de zonificación locales y las reglas de la HOA que pueden regular la altura y ubicación de su cerca.
- ☐ Solicite permisos locales según lo indicado por los códigos locales.
- ☐ Use protección adecuada para los ojos y oídos.
- ☐ Para un video de instalación paso a paso, visite:

https://TrexFencingFDS.com/videos

Componentes de la Cerca

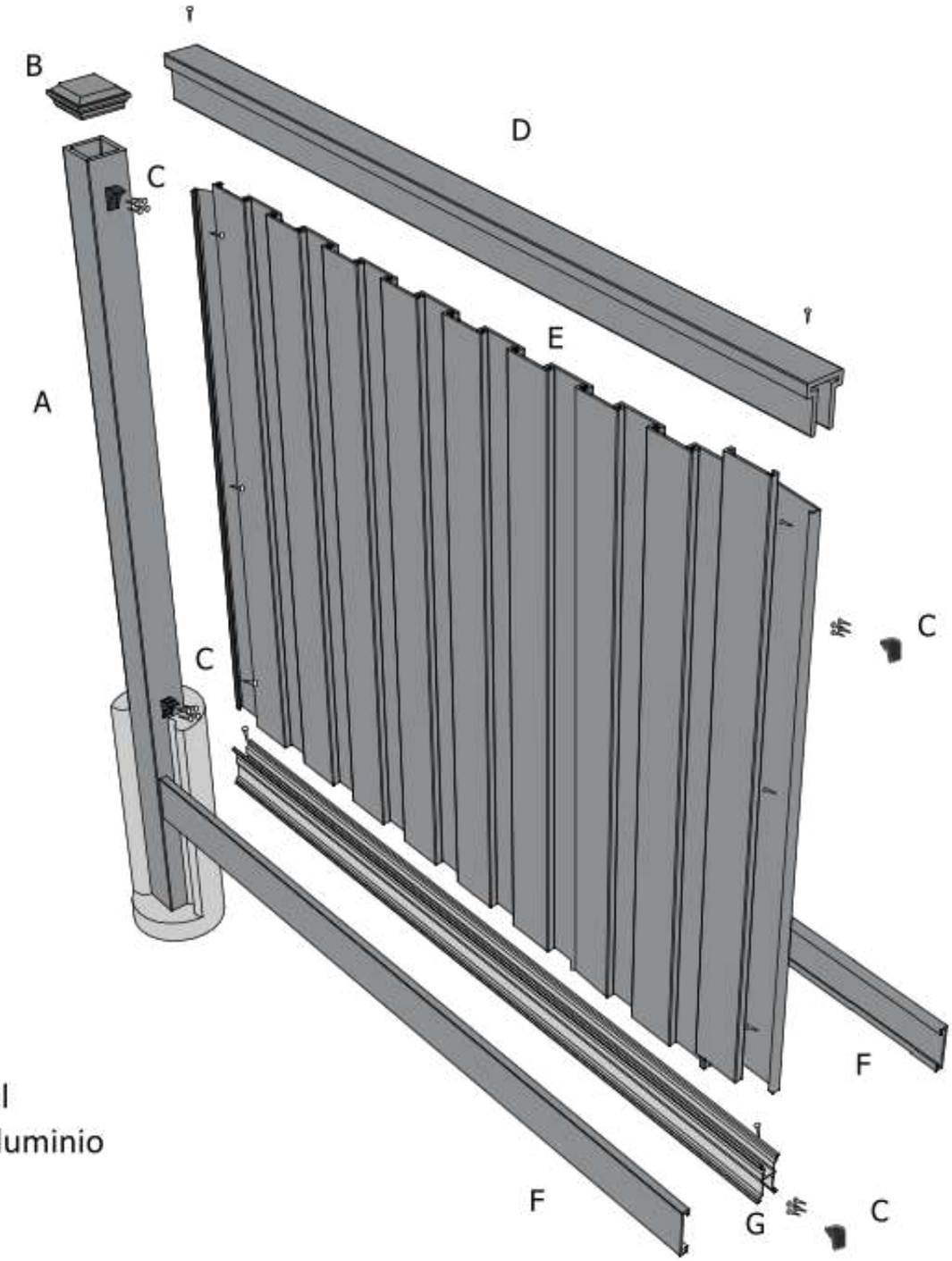

A. 1 - Poste
B. 1 - Tapa de Poste
C. 4 - Soportes
D. 1 - TRiel Superior
E. 19 - Tablas
F. 2 - Coberturas de Riel
G. 1 - Riel Inferior de Aluminio

Paso 1: Determine el método de instalación

1. Método de Escalones:

Este método sube gradualmente la pendiente y los rieles permanecen nivelados. Esto puede dejar espacios debajo de la cerca. El poste cuesta abajo necesitará ser colocado más alto. Puede ser necesario usar postes más largos. Al determinar el espaciado de los postes de la cerca, mida en una línea nivelada de un poste a otro.

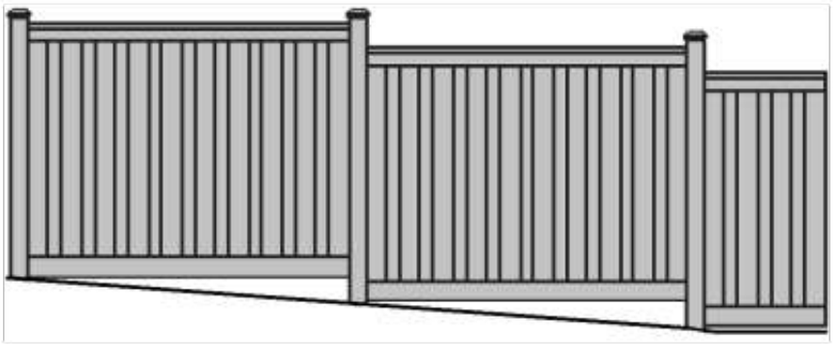

2. Siguiendo la cuesta:

Este método sigue el desnivel o pendiente con los rieles paralelos al suelo. El espaciado entre postes puede necesitar reducirse para evitar que los rieles queden demasiado cortos debido al ángulo.

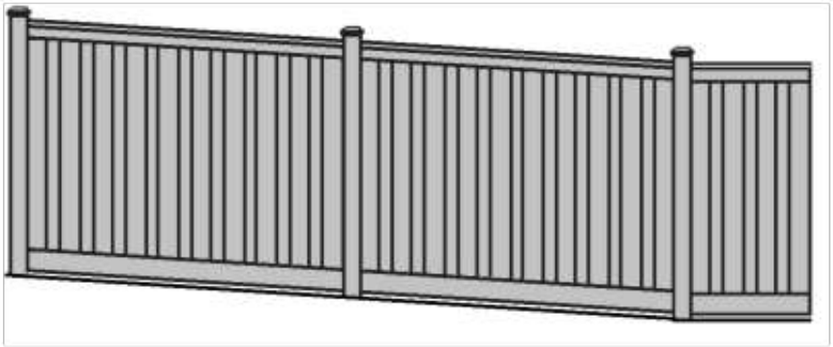

3. Transition:

TLa cerca se puede adaptar fácilmente a una altura diferente. El espaciado entre postes tendrá que reducirse. Las piquetas tendrán que cortarse a la altura adecuada.

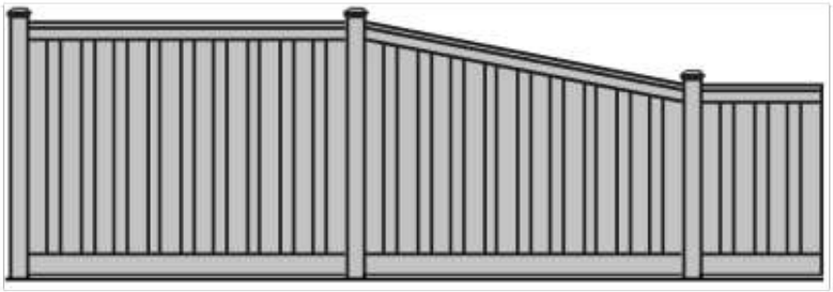

Paso 2: Marcar con estacas y cuerda

1. Marque las líneas de la cerca con estacas y cuerda. Coloque las estacas aproximadamente 2 pies más allá de los límites de la propiedad para que no se vean afectadas al cavar los hoyos, y coloque la cuerda aproximadamente 4-5 pulgadas dentro de los límites de su propiedad para asegurarse de no invadir las propiedades de los vecinos.

2. Marque la ubicación de los postes. Pinte con aerosol una línea perpendicular a la cuerda cada 96" centrados. Pinte una línea adicional (formando una cruz) a 2" de distancia de la cuerda para marcar el centro de los hoyos (ver Fig. 1).

Nota: Al distribuir los postes a 96" centrados, puede que quede una sección impar al final. Para un aspecto más uniforme, las líneas de la cerca pueden dividirse en secciones pares menores a 96" centradas. Sin embargo, la distribución de los postes no debe exceder de 96" desde el centro de un poste al centro del siguiente, o los rieles serán demasiado cortos. Ej.: Si la línea de la cerca mide 68 pies de largo, los postes estarían espaciados 90.2" centrados (68' x 12" = 812" / 9 sec = 90.2").

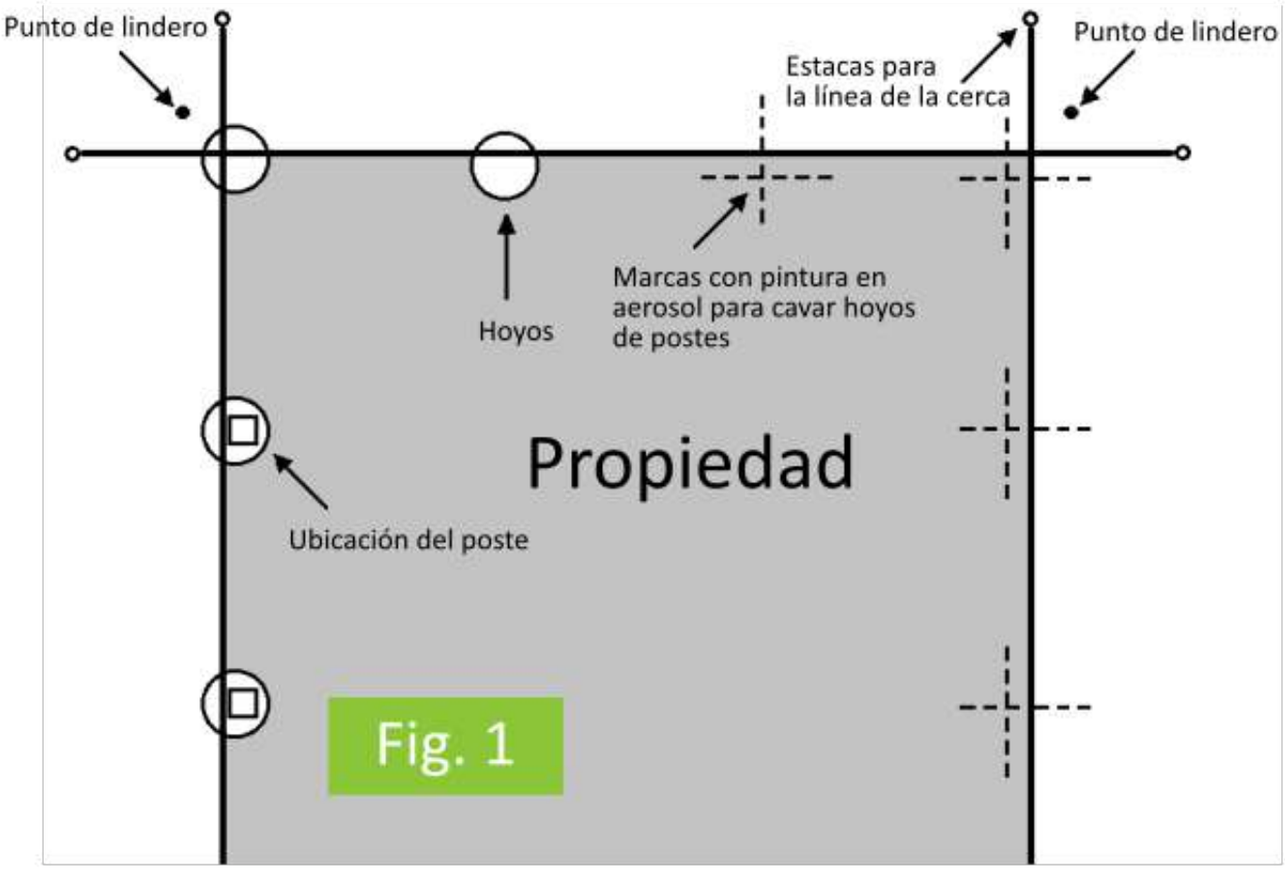

Fig. 1

Paso 3: Cavar Hoyos

1. Cave hoyos para los postes, asegurándose de no mover las estacas de la cuerda. La cuerda puede ser removida y reemplazada después de cavar los hoyos. Los hoyos deben tener aproximadamente 12" de diámetro y 30" de profundidad (dependiendo de los códigos locales). Los hoyos deben cavarse de manera que permitan cantidades iguales de concreto en todos los lados de los postes (ver Fig. 2).

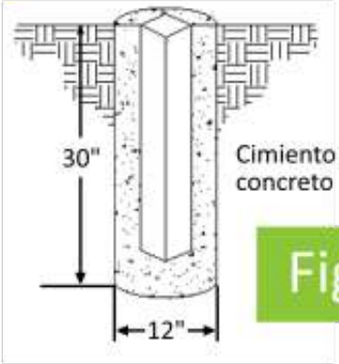

Fig. 2

Paso 4: Instalar los Postes

2. Alinee y nivele cada poste con la línea de cuerda usando un nivel de poste o un nivel de 4 pies. Asegúrese de que los postes estén junto a la línea de cuerda pero sin empujarla. Llene el hoyo con concreto y refuerce si es necesario hasta que el concreto se cure. Permita que el concreto se seque de 24 a 48 horas (dependiendo de la temperatura) antes de construir (ver Fig. 3).

Fig. 3

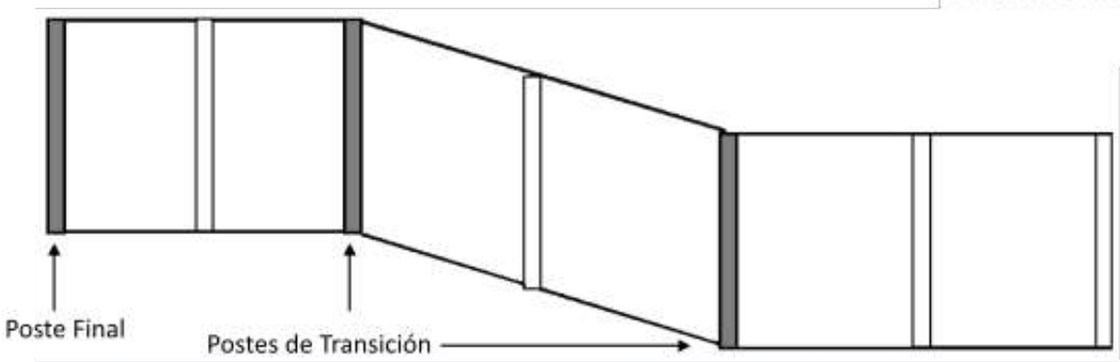

Fig. 4

Nota: Si está ajustando los postes a la altura, comience por colocar todos los postes finales, de esquina y de transición (donde cambia el desnivel) primero. Los postes deben tener una altura de 74-1/2 pulgadas. Estire una cuerda desde la parte superior de estos postes, luego ajuste el resto de los postes a la altura de la cuerda (ver Fig. 4).

** Consulte la página 14 para las medidas de alturas de cercas diferentes a 6 pies.

Paso 5: Cortar los Postes

1. Corte la parte superior de los postes (si los postes no fueron ajustados a la altura). Marque todos los postes finales, de esquina y de transición a 74-1/2" (para una cerca de 6 pies de altura*) por encima del nivel del suelo y luego tense una cuerda desde los postes (ver Fig. 5). Marque todos los postes y córtelos a la altura de la cuerda usando una sierra circular.

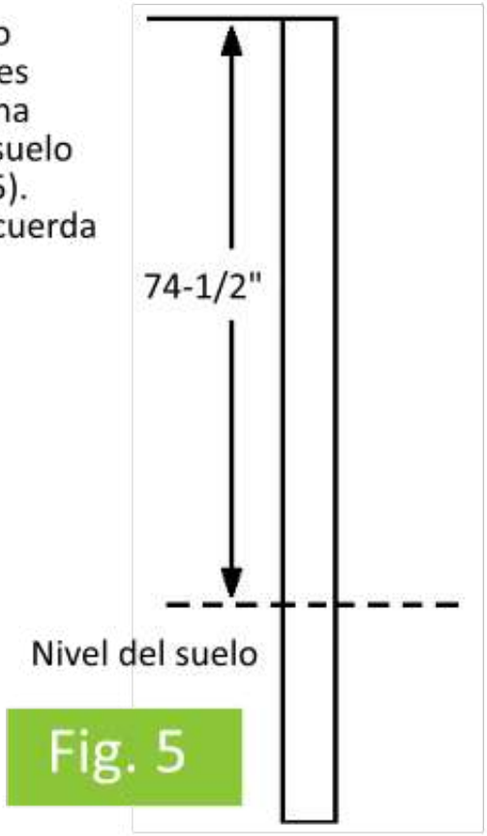

Fig. 5

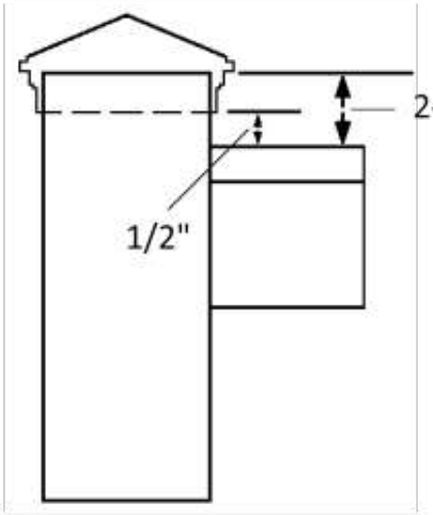

* **Nota**:Aquí se muestra el resalte típico de un poste. Si se desea un resalte mayor, aumente la altura del poste.

** Consulte la página 14 para medidas de alturas de cercas que no sean de 6 pies.

Paso 6: Fije los Soportes de la Cerca

1. Usando tornillos para cercas de 1-5/8”, fije los soportes de la cerca a los postes de la siguiente manera:

   Fije un soporte a 5-3/4" desde la parte superior del poste. Fije un soporte a 73-5/8"* desde la parte superior del poste (ver Fig. 6). Si la cerca está en una pendiente, los soportes en el lado cuesta abajo deberán ser bajados para que los rieles fluyan sin problemas.

Soporte de Cerca

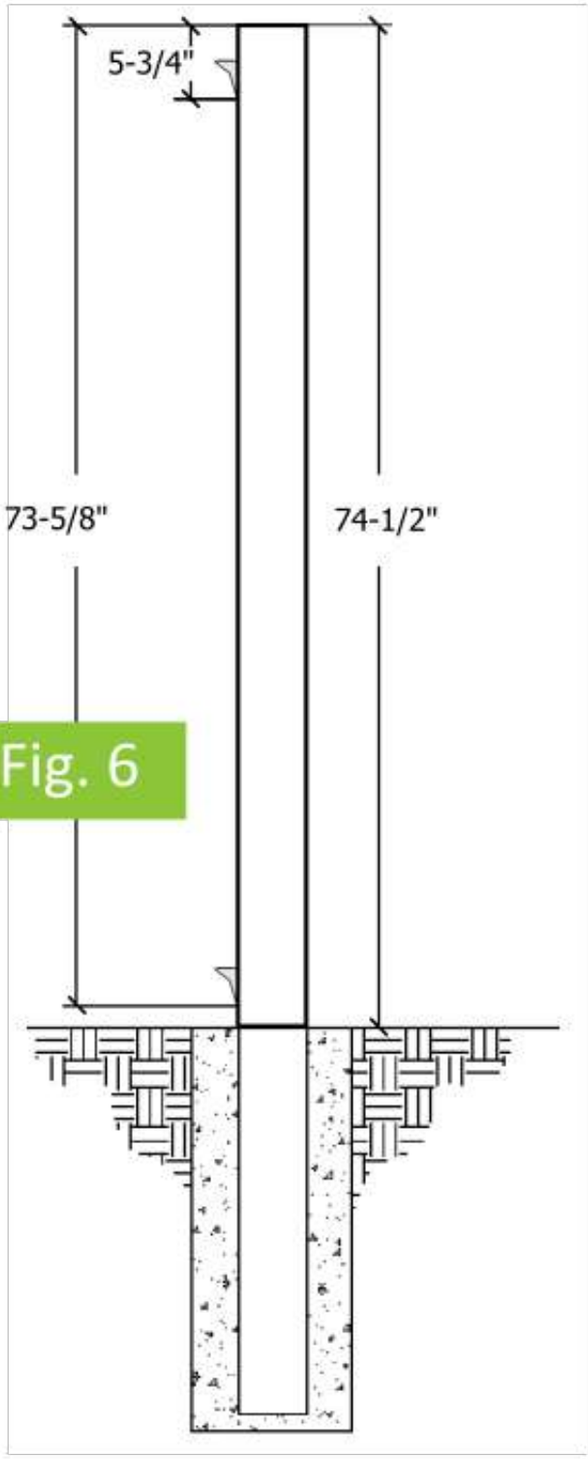

Fig. 6

*Nota:Para ángulos, use adaptadores de ángulo con soportes de cerca. Cada adaptador proporciona un ajuste de 22.5°.

Añada uno o dos adaptadores en la parte trasera de los soportes de la cerca según sea necesario.

Vista superior del poste con adaptadores de ángulo y soporte de cerca adjunto.

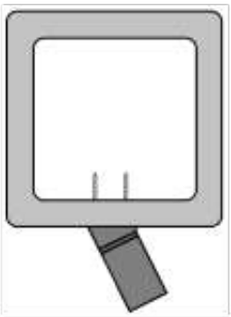

** Consulte la página 14 para medidas de alturas de cercas que no sean de 6 pies.

Paso 7: Corte los Rieles Superior e Inferior

1. Marque el riel inferior de aluminio, las cubiertas del riel inferior y el riel superior para determinar el largo sosteniéndolos junto al poste (ver Fig. 7).*

2. Corte el riel inferior de aluminio con una hoja de corte para metales no ferrosos. Corte el aluminio 1/2" más corto que la distancia entre los postes para evitar rayar el poste durante la instalación. Si la distancia entre postes es de 91", el riel de aluminio no necesitará ser cortado.

   No corte las cubiertas del riel inferior más cortas que la distancia entre los postes.

3. Corte las cubiertas del riel superior e inferior con una sierra ingletadora.

4. Coloque el riel superior en su lugar sobre los soportes. Deje el riel en su lugar mientras marca y corta los rieles restantes para asegurarse de que todos los rieles encajen correctamente.

5. Deslice las cubiertas del riel inferior sobre el riel inferior de aluminio como se muestra (ver Fig. 8). Coloque el riel inferior ensamblado sobre los soportes inferiores con el canal más profundo hacia abajo.

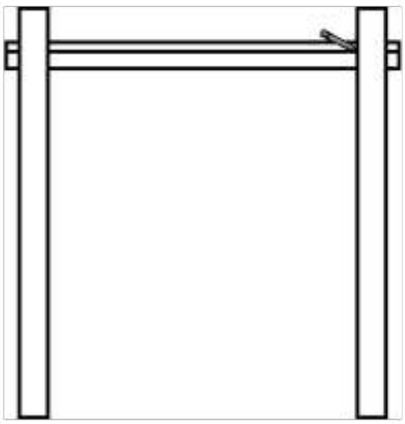

Fig. 7

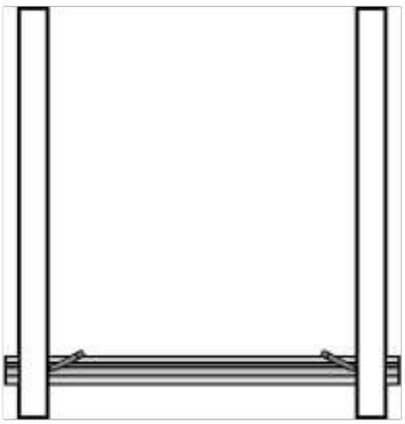

Deslice las cubiertas del riel inferior sobre el riel inferior de aluminio.

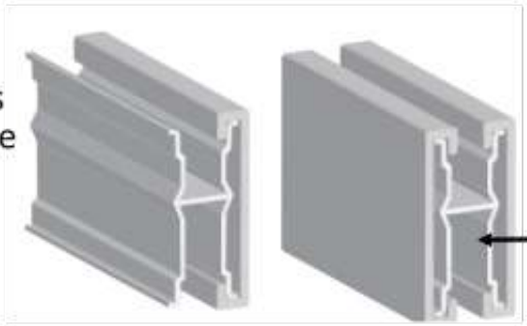

Fig. 8

Coloque el canal más profundo sobre los soportes inferiores.

Paso 8: Instalar las Piquetas

1. Corte dos piquetas para fijar a los postes en cada extremo. La piqueta se coloca dentro del riel de aluminio y debe cortarse para ajustarse justo debajo del soporte superior (ver fig. 9).

2. Inserte la primera piqueta cortada en el riel de aluminio y fíjela al poste usando tres tornillos exteriores de 1-5/8" (ver Fig. 10). Si los postes están colocados a 8' centrados, la primera y última piqueta mirarán en la misma dirección. Para secciones más cortas, las piquetas primera y última pueden mirar en direcciones opuestas.

3. Inserte las piquetas en el riel inferior, alternando su orientación para que se entrelacen (ver Fig. 11). La variación de color es una propiedad normal del compuesto reciclado. Si está presente, recomendamos instalar piquetas de color similar dentro de la misma sección de la cerca.

4. Si la última tabla está ajustada, puede ser más fácil quitar la penúltima tabla y reinsertarla deslizándola hacia abajo desde arriba después de que la última tabla esté atornillada al poste (ver Fig. 12).

Fig. 9

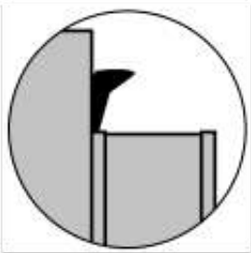

Fig. 11

Fig. 10

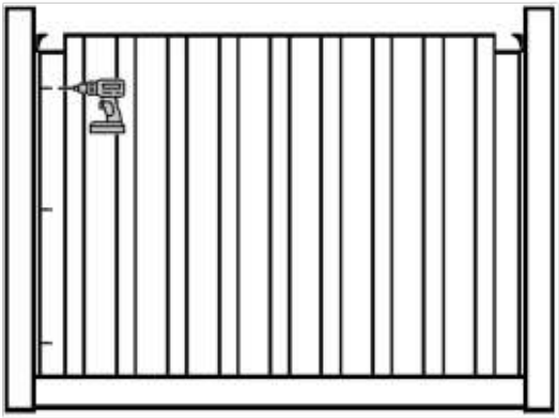

Fig. 12

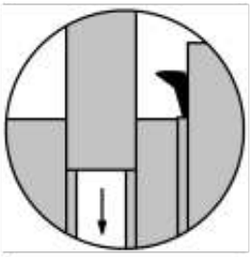

Paso 9: Instalar el Riel Superior y Asegurar

1. IInstale el riel superior comenzando por un extremo y colocando el riel sobre un soporte, bajándolo gradualmente sobre las tablas.

2. Fije el riel superior a los soportes de la cerca usando tornillos exteriores de 1-5/8" a través de la parte superior del riel en cada extremo (ver Fig. 13).

3. Si las tablas no están todas entrelazadas firmemente:

   3a. Jale todas las tablas firmemente hacia un poste (ver Fig. 14). Asegure la tercera tabla contando desde la última a través de los rieles superior e inferior con clavos de acabado o tornillos compuestos (ver Fig. 15).

Fig. 13

Fig. 14

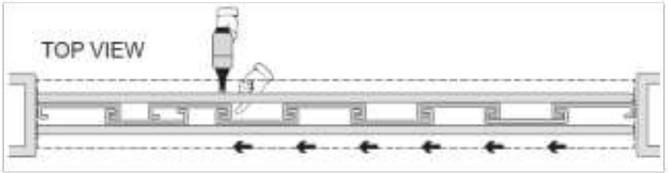

Fig. 15

3b. Distribuya uniformemente la última tabla (ver Fig. 16) y asegúrela a través de los rieles superior e inferior con fijadores (clavos de acabado o tornillos compuestos) (ver Fig. 17).

Fig. 16

Vista lateral

Fig. 17

Vista desde arriba

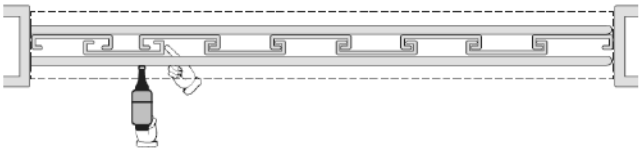

4. Coloque la tapa del poste sobre el poste y asegúrela usando clavos adhesivos (ver Fig. 18).

Fig. 18

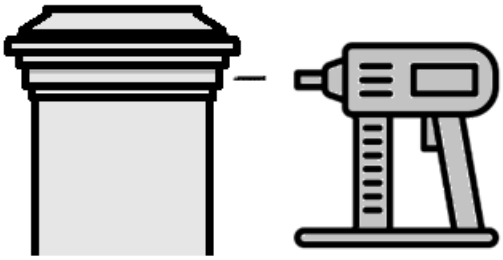

Para un video de instalación paso a paso, visite: https://www.TrexFencingFDS.com/videos

Trex Seclusions (todas las alturas)

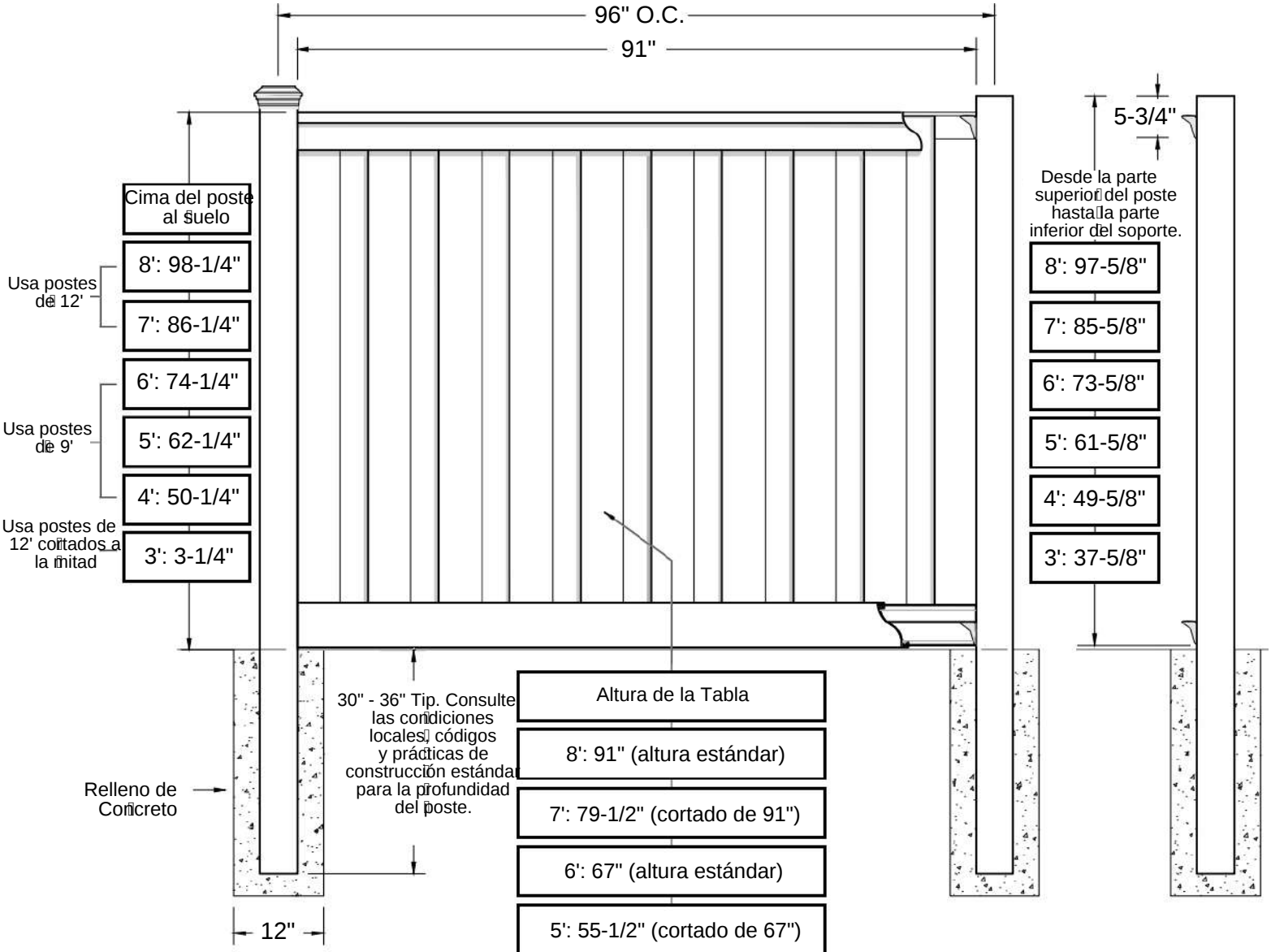

Altura de la Tabla
8': 91" (altura estándar)
7': 79-1/2" (cortado de 91")
6': 67" (altura estándar)
5': 55-1/2" (cortado de 67")
4': 43-1/2" (cortado de 91" - 2 piezas)
3': 31-1/2" (cortado de 67" - 2 piezas)

Instale la Puerta Individual

A. Postes de la Cerca

B. Panel de la Puerta

C. Refuerzo de Poste de Acero

D. Bisagra de la Puerta

E. Pestillo de la Puerta

F. Golpeador de la Puerta

G. Asa de la Puerta

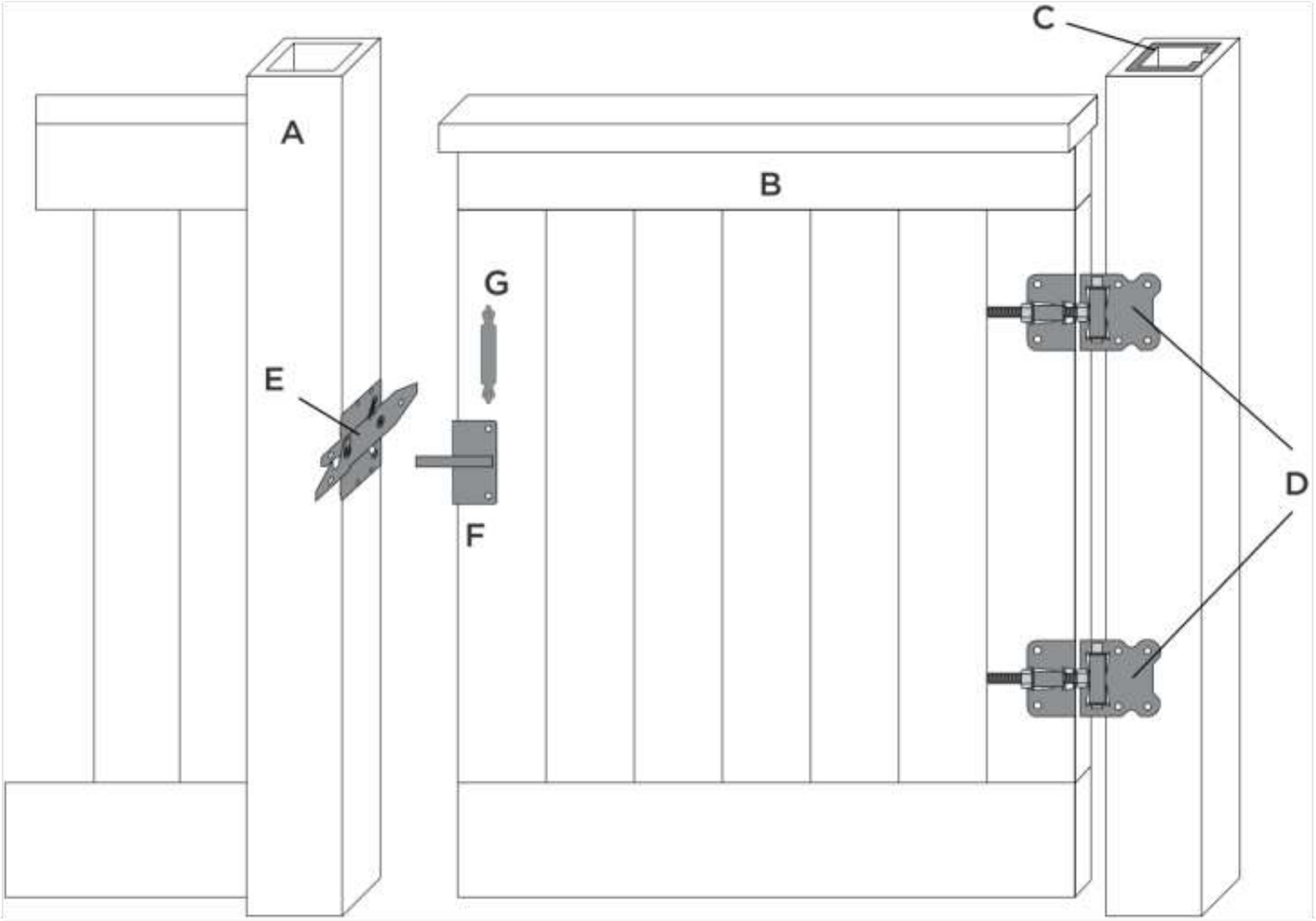

Paso 1: Coloque los Postes de la Puerta Individual

A. Deslice el Refuerzo de Poste de Acero* dentro del Poste de Bisagra. El lado abierto del Refuerzo de Poste de Acero en forma de C (usado para Puertas Estándar de hasta 6' de altura*) debe colocarse de manera que mire hacia afuera de la abertura de la puerta.

B. Coloque los postes en los huecos de los postes. Las dimensiones mínimas del hueco para Puertas Estándar son 30" de profundidad por 12" de ancho. Considere las condiciones del área y consulte los códigos locales y las prácticas de construcción estándar para determinar las dimensiones finales del hueco del poste.

C. La abertura para un panel de puerta Trex de tamaño estándar es de 46-1/4" de ancho. La abertura para un panel de puerta Trex de tamaño GRANDE es de 65-3/4" de ancho. Una abertura se determina midiendo desde la cara interna de un poste hasta la cara interna del poste opuesto. Las caras internas de los postes deben ser paralelas entre sí (asegúrese de que ambos postes estén a plomo). Hay disponibles alturas y anchos personalizados.

Vista superior del Poste de Bisagra con Refuerzo de Poste de Acero en forma de C. No se requiere un refuerzo para el Poste del Pestillo.

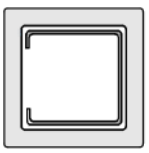

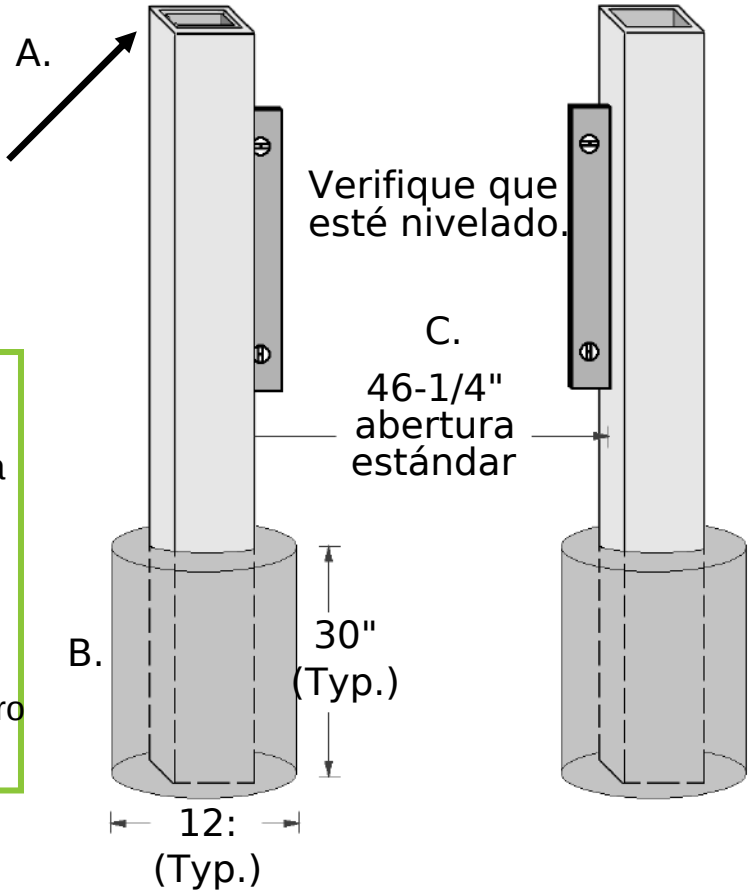

Base de Concreto El concreto debe estar curado antes de colgar una puerta. Se recomienda colocar los postes de la puerta 2-3 días antes de que se instale la puerta.

*** Nota**: Si el Poste de Bisagra no está conectado a un panel de cerca o si el panel de la puerta tiene más de 6' de ancho, será necesario usar un Refuerzo de Poste de Acero de Alta Resistencia (tubo de acero de 3/8").

Paso 2: Instale el Panel de la Puerta

A. Usando un destornillador de tuerca de 3/8”, fije las bisagras al panel de la puerta aproximadamente a 6" desde la parte superior e inferior de la puerta con los tornillos autoperforantes de 1-1/2" suministrados. Hacer agujeros previos con una broca de 3/16" facilitará la instalación.

B. Coloque el panel de la puerta en la abertura. Ajuste la puerta para que el riel superior se alinee con el riel superior de la cerca.

C. Usando los tornillos autoperforantes de 1-1/2" suministrados, fije la esquina exterior de cada bisagra al poste de la puerta que contiene el refuerzo de acero.

D. Abra el panel de la puerta y fije la esquina interior del soporte de la bisagra al poste de bisagra.

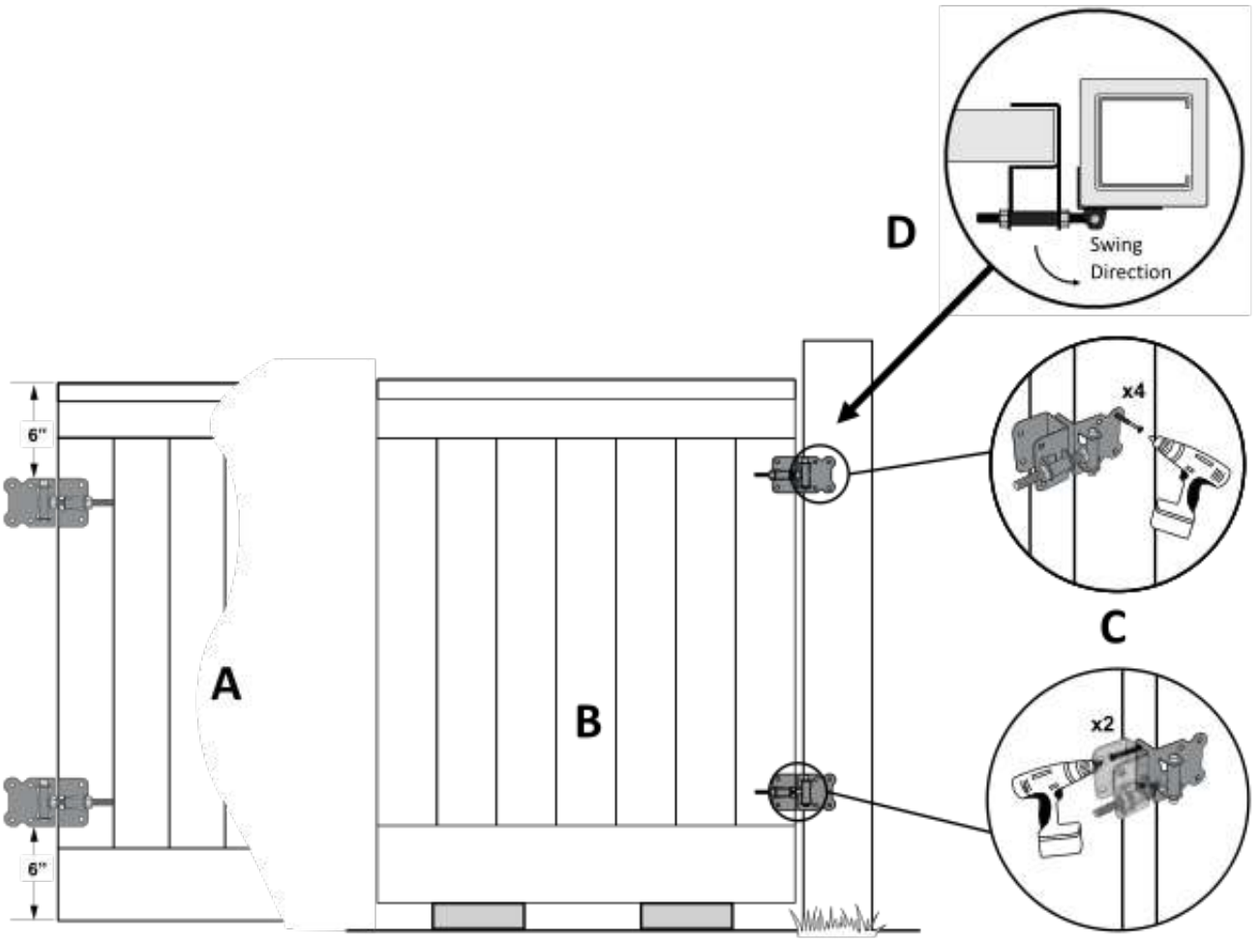

Paso 3: Fije el Pestillo y las Asas

A. Fije el pestillo al poste del pestillo aproximadamente a 36" del suelo (o a la altura deseada) usando los tornillos autoperforantes de 1-1/2" suministrados. El pestillo debe estar orientado de manera que el enganche esté en el lado del poste por donde gira la puerta. El enganche mirará hacia arriba o hacia abajo dependiendo de la dirección del giro de la puerta.

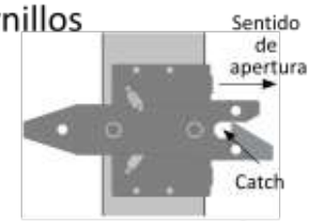

A.

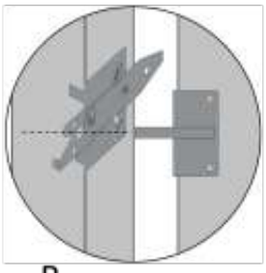

B.

B. Usando los tornillos autoperforantes de 1-1/2" suministrados, fije el cerradero al panel de la puerta, alineando la varilla del cerradero con el enganche en el pestillo del poste.

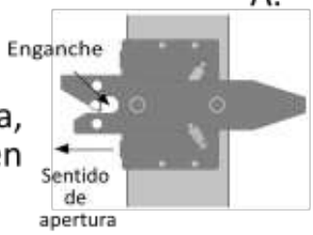

C. Fije las asas de la puerta al montante del panel de la puerta, usando los tornillos autoperforantes de 1" suministrados. Las asas deben colocarse a 1-3/4" del borde del panel de la puerta. Las asas deben estar desplazadas para que los tornillos no se choquen entre sí.

C.

Paso 4: Realice Ajustes Finales

1. Para ajustar una puerta que está cayendo o para mover el panel en la abertura, afloje las tuercas de las bisagras con una llave de 11/16".

2. Afloje o apriete las tuercas en la dirección mostrada abajo. Levante o empuje el panel de la puerta para deslizar la bisagra.

3. Vuelva a apretar las tuercas de las bisagras.

4. Debido a los cambios climáticos y de temperatura, puede ser necesario ajustar periódicamente las bisagras para asegurar una correcta conexión del pestillo.

Shift panel left

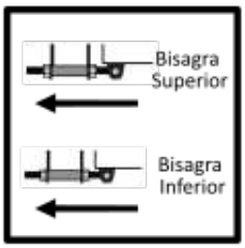

Shift panel right

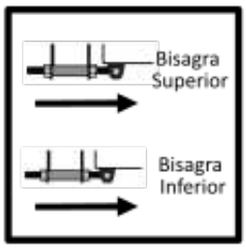

Raise latch side

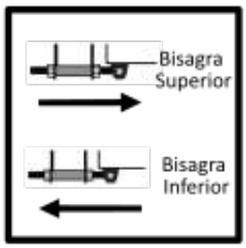

Lower latch side

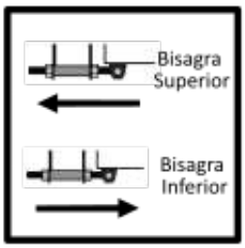

Instale la Puerta Doble

A. Postes de la Cerca

B. Paneles de la Puerta

C. Refuerzo de Poste de Acero

D. Bisagra de la Puerta

E. Pestillo de la Puerta

F. Cerradero

G. Asa de la Puerta

H. Varilla de Caída

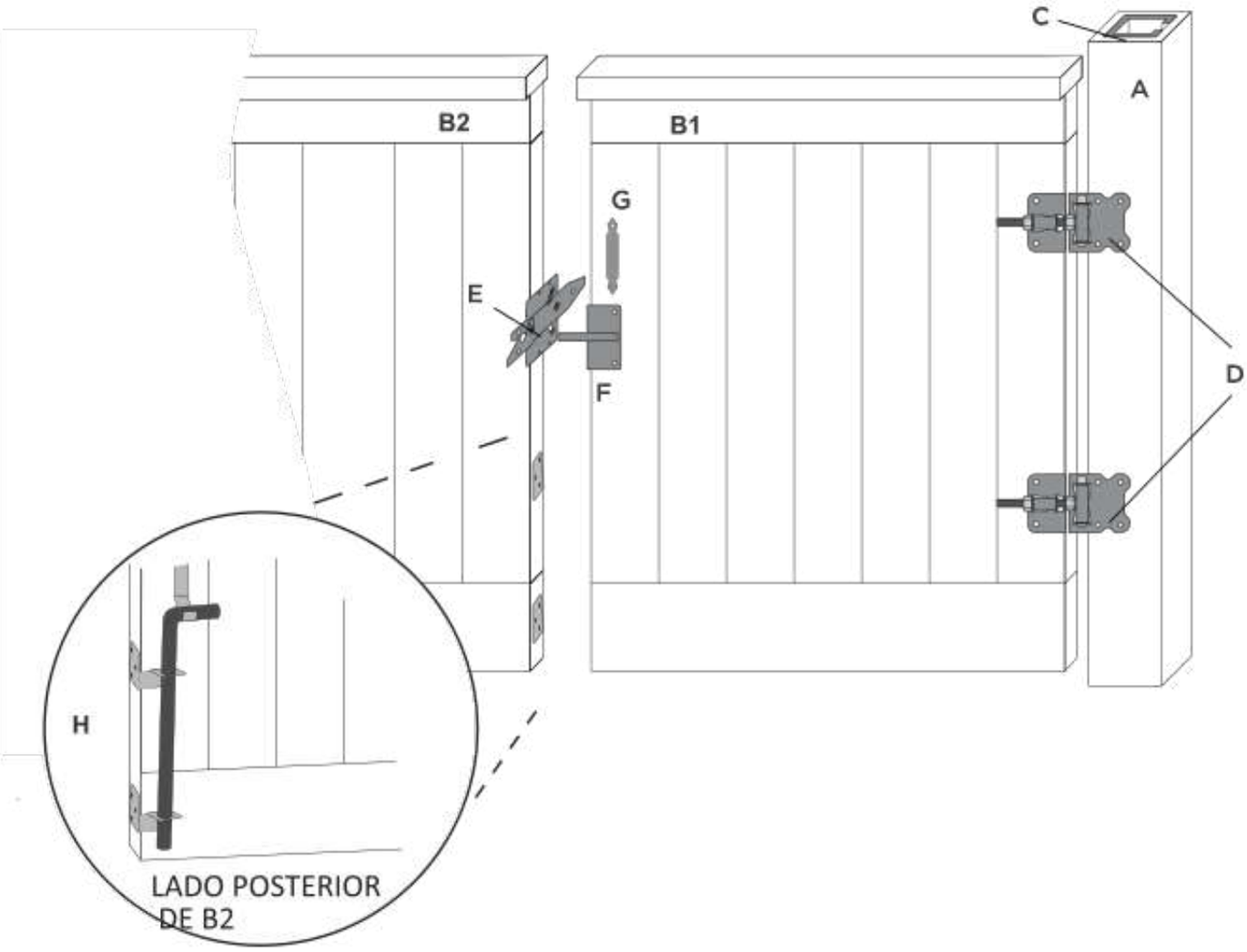

Paso 1: Coloque los Postes de la Puerta Doble

A. Deslice los Refuerzos de Poste de Acero dentro de los Postes de Bisagra. El lado abierto de los Refuerzos de Poste de Acero en forma de C (usados para Puertas Estándar de hasta 6' de altura) debe colocarse de manera que miren hacia fuera de la abertura de la puerta.

B. Coloque los postes en los agujeros para postes. Las dimensiones mínimas del agujero para Puertas Estándar son de 30" de profundidad por 12" de ancho. Considere las condiciones del área y consulte los códigos locales y las prácticas de construcción estándar para determinar las dimensiones finales del agujero para el poste.

C. La abertura para puertas Trex de tamaño estándar en una configuración de puerta doble es de 91-1/2" de ancho. La abertura para el panel de puerta Trex de tamaño GRANDE estándar es de 130-1/2" de ancho. Una abertura se determina midiendo desde la cara interna de un poste hasta la cara interna del poste opuesto. Las caras internas de los postes deben ser paralelas entre sí (asegúrese de que ambos postes estén a plomo). Están disponibles alturas y anchos personalizados.

Vista superior de los Postes de Bisagra
con Refuerzos de Poste de Acero en forma de C.

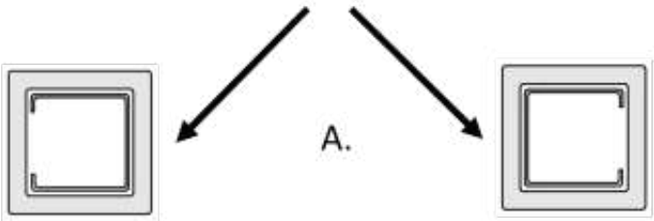

Cimientos de Concreato: El concreto debe estar curado antes de colgar una puerta. Se recomienda colocar los postes de la puerta 2-3 días antes de instalar la puerta.

* **Nota**:Si un Poste de Bisagra no está conectado a un panel de cerca o si el panel de la puerta es más ancho que 6', será necesario usar un Refuerzo de Poste de Acero de Alta Resistencia (tubo de acero de 3/8").

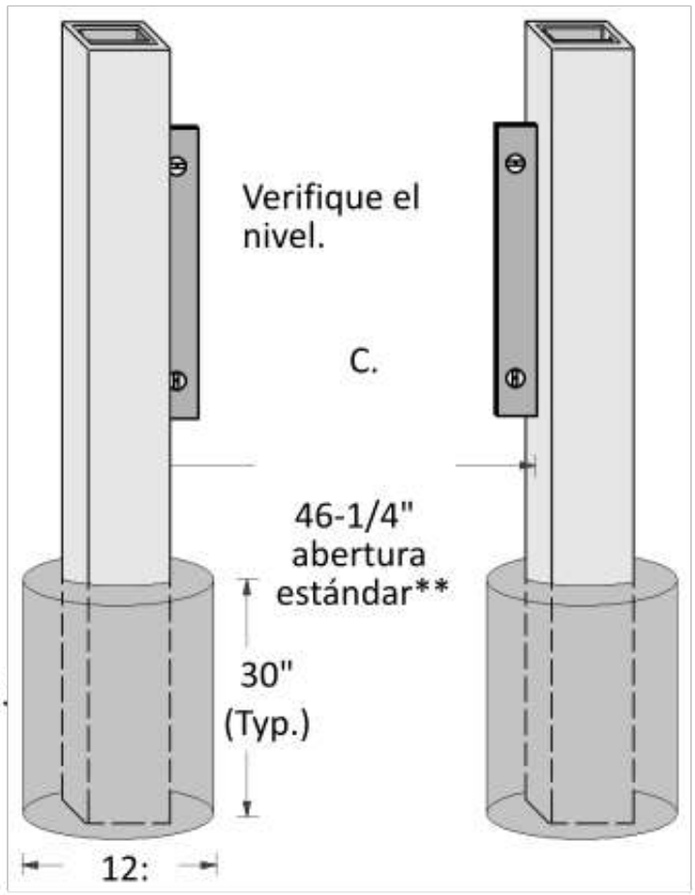

Paso 2: Instalar los Paneles del Portón

A. Utilizando un destornillador para tuercas de 3/8”, fije la bisagra al panel del portón aproximadamente a 6" de la parte superior e inferior del portón con los tornillos autoperforantes de 1-1/2" proporcionados. Realizar un pre-taladro con una broca de 3/16" facilitará la instalación.

B. Coloque los paneles del portón en la abertura. Ajuste los portones para que los rieles superiores se alineen con el riel superior de la cerca.

C. Utilizando los tornillos autoperforantes de 1-1/2" proporcionados, fije la esquina exterior de cada bisagra a los postes del portón que contienen el refuerzo de acero.

Abra los paneles del portón y fije la esquina interior de los soportes de la bisagra a los postes de la bisagra.

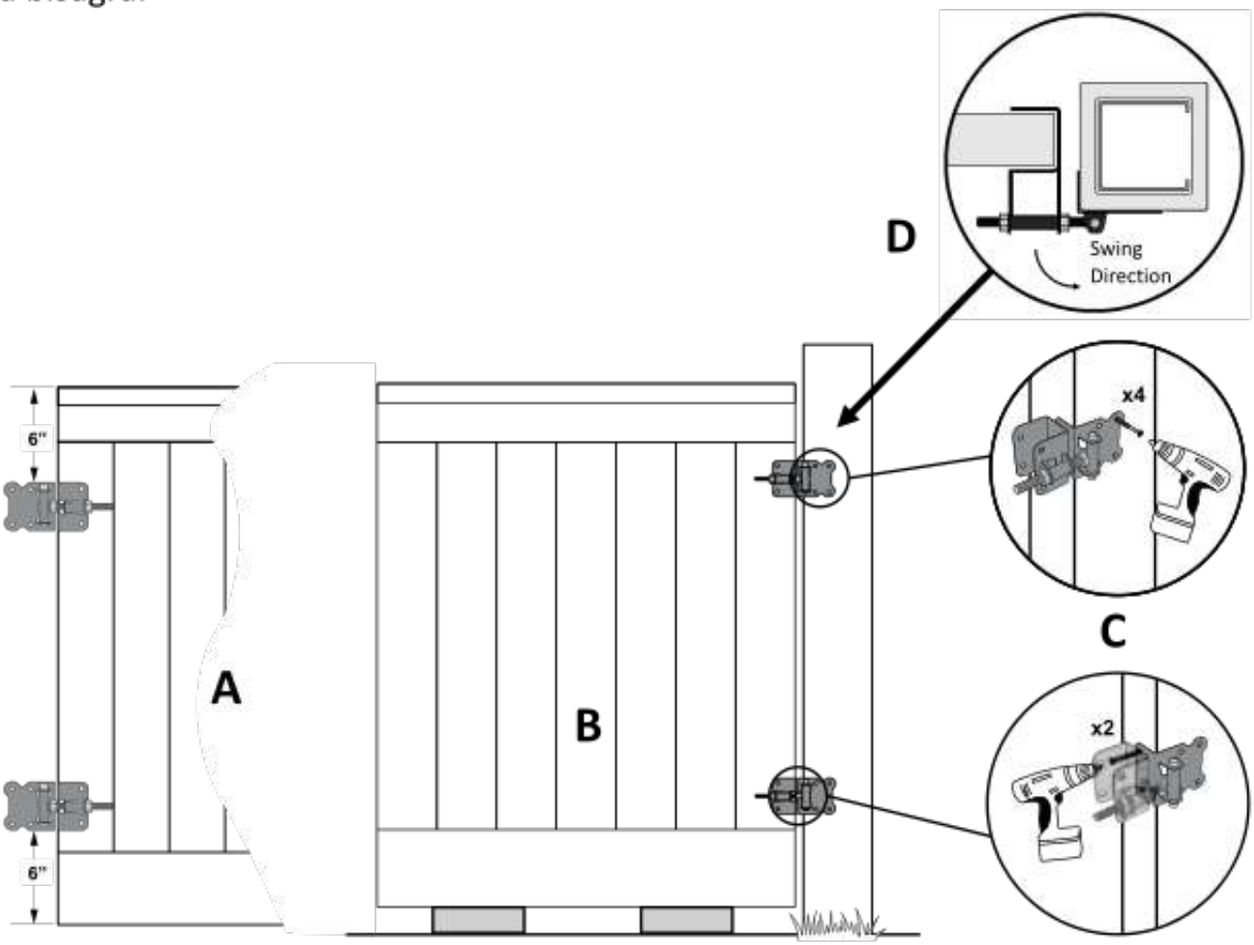

Paso 3: Colocar el Pestillo y las Manijas

A. Fije el pestillo al panel no activo (el panel que permanecerá fijo cuando solo se use un panel) aproximadamente a 36" del suelo (o a la altura deseada) utilizando los tornillos autoperforantes de 1-1/2" proporcionados. El pestillo debe estar orientado de manera que el enganche esté en el lado del poste por donde gira el portón. El enganche mirará hacia arriba o hacia abajo dependiendo de la dirección en que gire el portón.

B. Utilizando los tornillos autoperforantes de 1-1/2" proporcionados, fije el percutor al panel del portón, alineando la varilla del percutor con el enganche en el pestillo del poste.

C. Fije las manijas del portón al montante del panel del portón, utilizando los tornillos autoperforantes de 1" proporcionados. Las manijas deben colocarse a 1-3/4" del borde del panel del portón. Las manijas deben estar desplazadas para que los tornillos no se choquen entre sí.

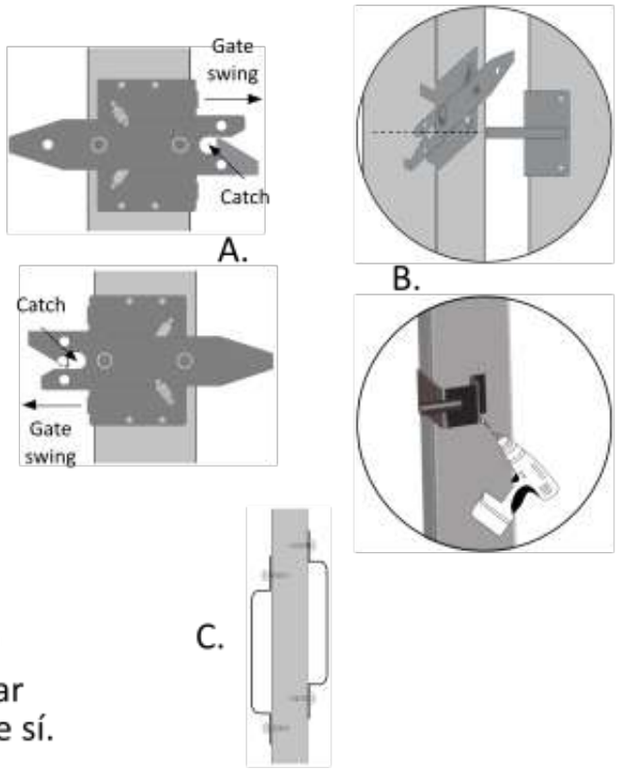

Paso 4: Realizar Ajustes Finales

1. Para ajustar un panel que se ha hundido or aflojado o para desplazar el panel en la abertura, afloje las tuercas de la bisagra con una llave de 11/16".

2. Afloje o apriete las tuercas en la dirección indicada a continuación. Levante o empuje el panel del portón para deslizar la bisagra.

3. Vuelva a apretar las tuercas de la bisagra.

4. Debido a cambios climáticos y de temperatura, puede ser necesario realizar ajustes periódicos en las bisagras para garantizar una correcta conexión del pestillo.

Desplace el panel hacia la izquierda.

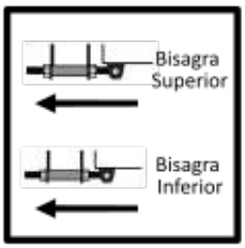

Desplace el panel hacia la derecha.

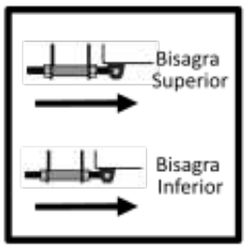

Eleve el lado del pestillo.

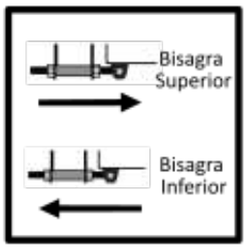

Baje el lado del pestillo.

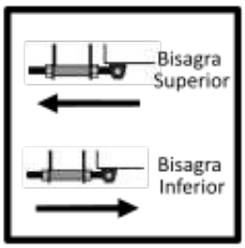

Paso 5: Monte la Barra de Sujeción.

A. Fije los soportes de la barra de sujeción (cerrojo de caída) en el lado posterior del panel del portón no activo. Invierta los soportes dependiendo de qué lado del portón se va a montar la barra (cerrojo).

B. Midiendo desde la lengüeta (pestaña) horizontal, fije el soporte inferior a 3" desde la parte inferior del panel del portón utilizando tornillos autoperforantes de 2" en el borde interior del montante del panel del portón y tornillos autoperforantes de 1" en la cara del panel del portón. Repita este proceso para el soporte superior, fijándolo a 14" desde la parte inferior del panel.

C. Fije el colgador de la barra de sujeción (cerrojo de caída) a 24" desde la parte inferior del panel del portón y a 2" al centro de los agujeros para los tornillos desde el borde del panel del portón.

D. Marque la ubicación en el suelo donde impacta la barra de sujeción (cerrojo de caída). Si el portón está sobre una losa de concreto, taladre un agujero de 8" de profundidad usando una broca de mampostería de 3/4" para que la barra de sujeción se deslice dentro cuando el portón esté cerrado. Para portones sobre tierra, excave un agujero de 8" de ancho por 18" de profundidad debajo de la barra, llénelo con concreto e inserte un tubo de PVC de 3/4" de 8" de largo en el concreto para que la barra de sujeción se deslice dentro después de que el concreto haya fraguado.

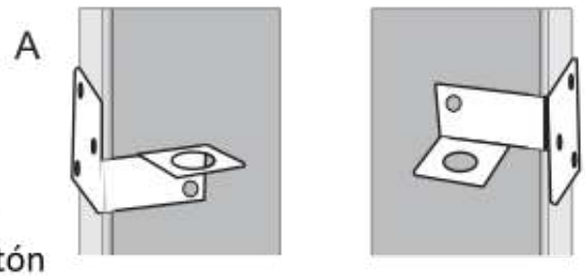

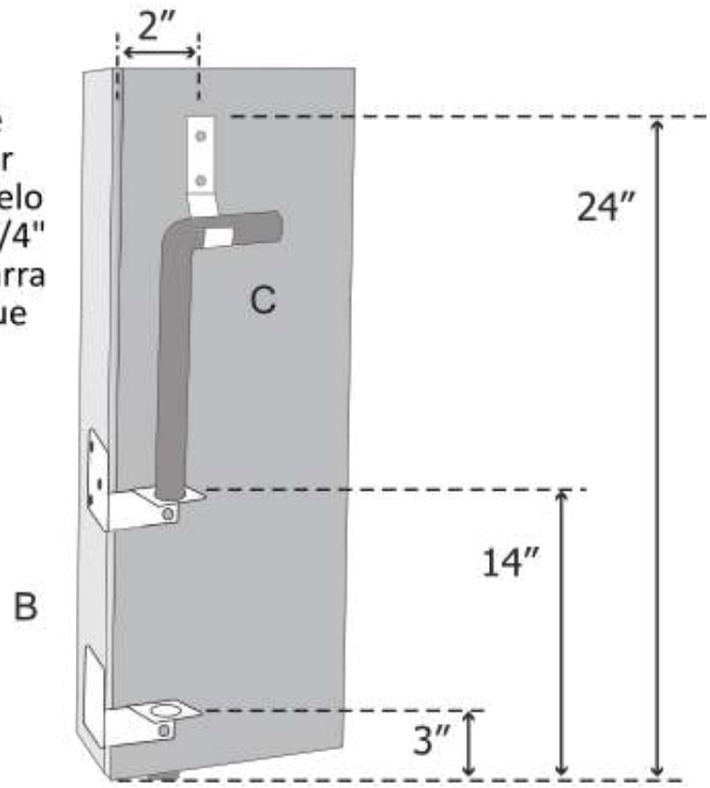

GUÍA DE INSTALACIÓN

Trex® Seclusions®

COMPOSITE FENCING SYSTEM

Cuidado y Mantenimiento

Suciedad y Residuos	Limpie la cerca para eliminar la suciedad y los residuos. Solo se necesita agua caliente, jabón y un cepillo suave.
Marcas de Tiza	La mayoría de las líneas de tiza de colores son permanentes. Como alternativa a la tiza normal, use talco para bebés o un producto como el polvo de marcado Irwin Strait-Line Dust-Off, disponible en www.irwin.com. (Strait-Line es un marca registrada de Irwin Industrial Tool Company).
Water Spots, Leaf Staining and Wood Tannins	La filtración de taninos ocurre de forma natural en Trex® y en todos los productos a base de madera. Permita al menos 12 semanas de exposición a la intemperie para que las manchas sean menos visibles. Este proceso puede acelerarse mediante el uso de un producto que contenga ácido oxálico o fosfórico* . conocido comúnmente como aclarador de cubiertas.
Rozaduras y Abrasiones	Las rozaduras y abrasiones pueden desvanecerse o desaparecer de forma natural después de 12-16 semanas de exposición a la intemperie. Si se desea reducir la visibilidad de una rozadura o abrasión antes de que la cerca se desgaste, se puede aplicar WD-40 como solución temporal. Aplique una pequeña cantidad de WD-40 en un trapo y frótelo suavemente en la zona afectada. La exposición a la intemperie puede acelerarse con un producto que contenga ácido oxálico o fosfórico, como un aclarador para cubiertas.
Manchas de Óxido, Suciedad Incrustada y Manchas de Pigmento	Utilice un producto de limpieza que contenga ácido oxálico o fosfórico, también conocido como aclarador para cubiertas, para aclarar o eliminar el óxido o la suciedad. Es posible que el producto deba actuar sobre una mancha durante 10-15 minutos antes de enjuagar*.
Manchas de Aceite y Grasa	Enjuague la mancha con agua caliente lo antes posible. Utilice un producto como Pour-N-Restore (www.pour-n-restore.com) según las indicaciones para cualquier mancha restante. Pruebe en un área pequeña primero, ya que esto podría eliminar parte del colorante de la superficie de la cerca. (Pour-N-Restore es una marca registrada de Edgewater Industries).
Moho y Mildiu	Si su área tiende a propiciar el crecimiento de moho y mildiu, es importante realizar una limpieza semestral (normalmente en primavera y otoño) de su cerca para evitar la acumulación de polen y otros residuos que puedan favorecer el crecimiento. Utilice lavados o limpiadores de cercas convencionales que contengan hipoclorito de sodio (cloro) y detergente (consulte el Boletín Técnico sobre Moho de Trex para recomendaciones específicas)*.
Lavadora a Presión	Trex no recomienda el uso de una lavadora a presión. El uso de una lavadora a presión en la superficie de la cerca podría dañar la cerca y anulará la garantía con respecto a cualquier condición causada por el lavado a presión.
Lijado	Trex Company no recomienda el lijado. El lijado cambiará la apariencia de la superficie del material Trex® y anulará la garantía con respecto a cualquier condición causada por dicho lijado.
Eliminación	Los productos Trex® deben ser desechados con los desechos normales de construcción o residuos domésticos. No queme los productos Trex®.

*El uso de productos que contengan cloro o ácido oxálico/fosfórico aclarará la superficie de Trex®. Úselos en un área poco visible para determinar si el efecto logra los resultados deseados. Ningún producto afectará la integridad estructural de las cercas compuestas de Trex®.

Trex® es una marca registrada a nivel federal de Trex Company, Inc., Winchester, Virginia.
Horizons™ COMPOSITE FENCING SYSTEM es un producto exclusivo y una marca registrada de FDS Distributors, Inc., Provo, Utah.

Contáctenos

FDS The Source For Trex® Fencing
ORIGINAL DESIGNER. PRODUCT EXPERT. OFFICIAL SUPPLIER.

TrexFencingFDS.com
877-700-8739
Info@TrexFencingFDS.com